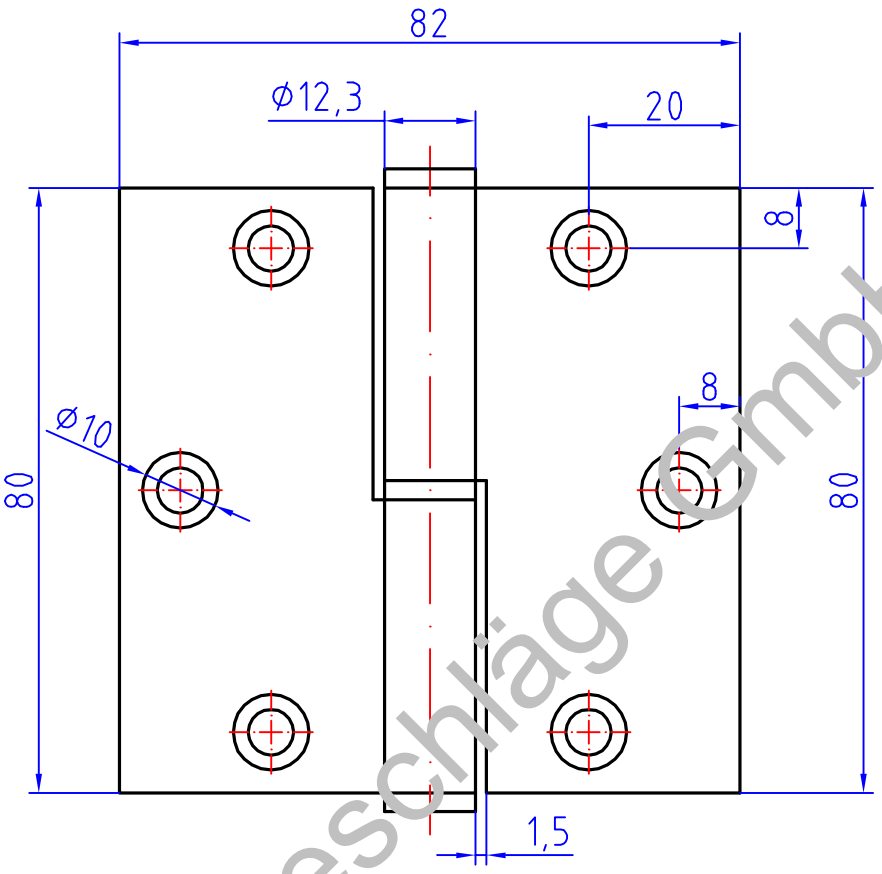

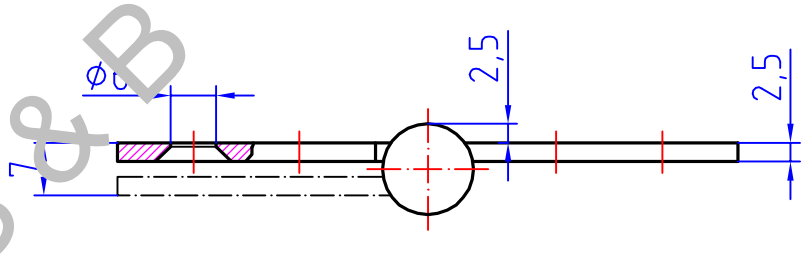

S & B Beschläge GmbH