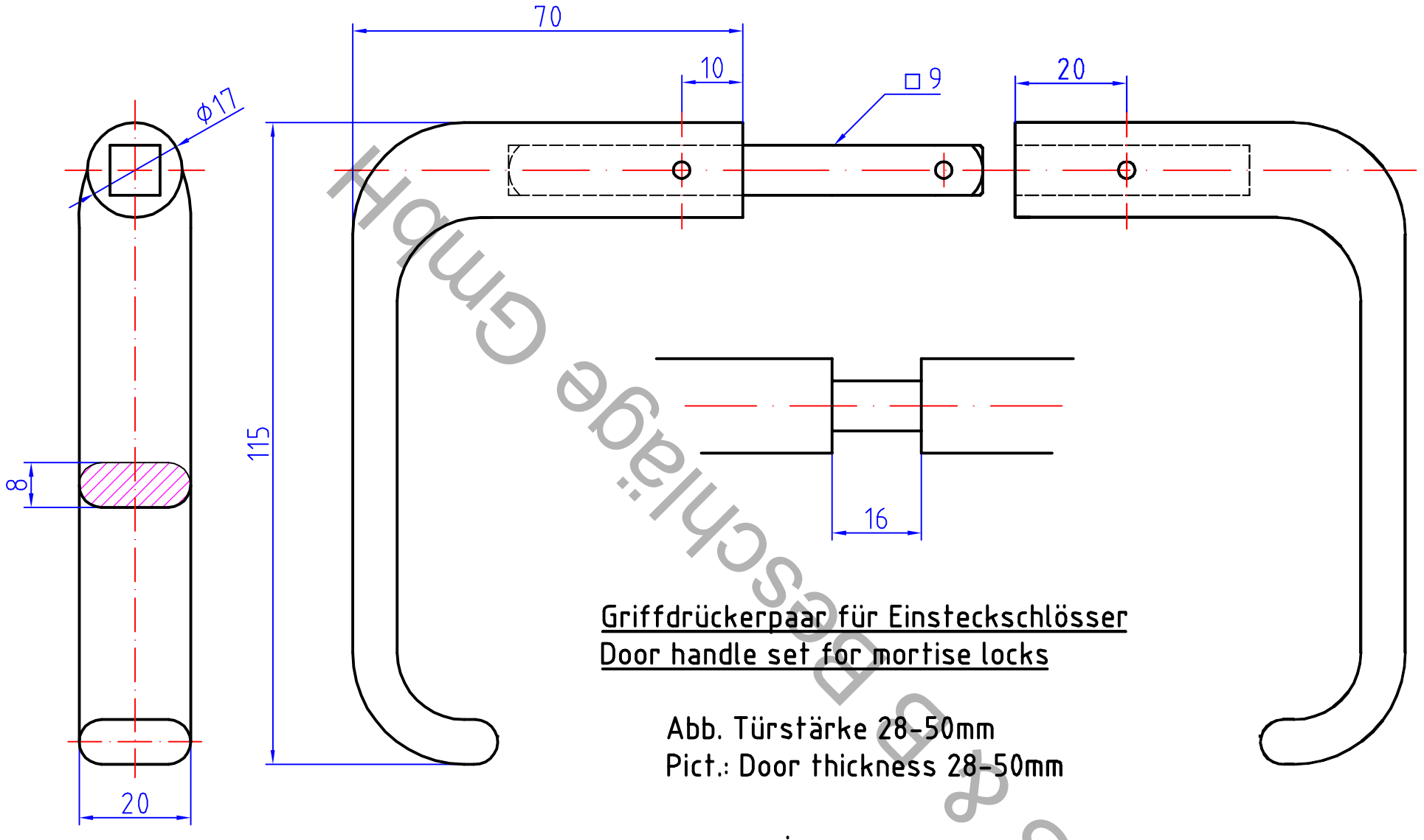

Griffdrückerpaar für Einsteckschlösser
Door handle set for mortise locks

Abb. Türstärke 28-50mm
Pict.: Door thickness 28-50mm

S & B Beschläge GmbH