Abb. 580200

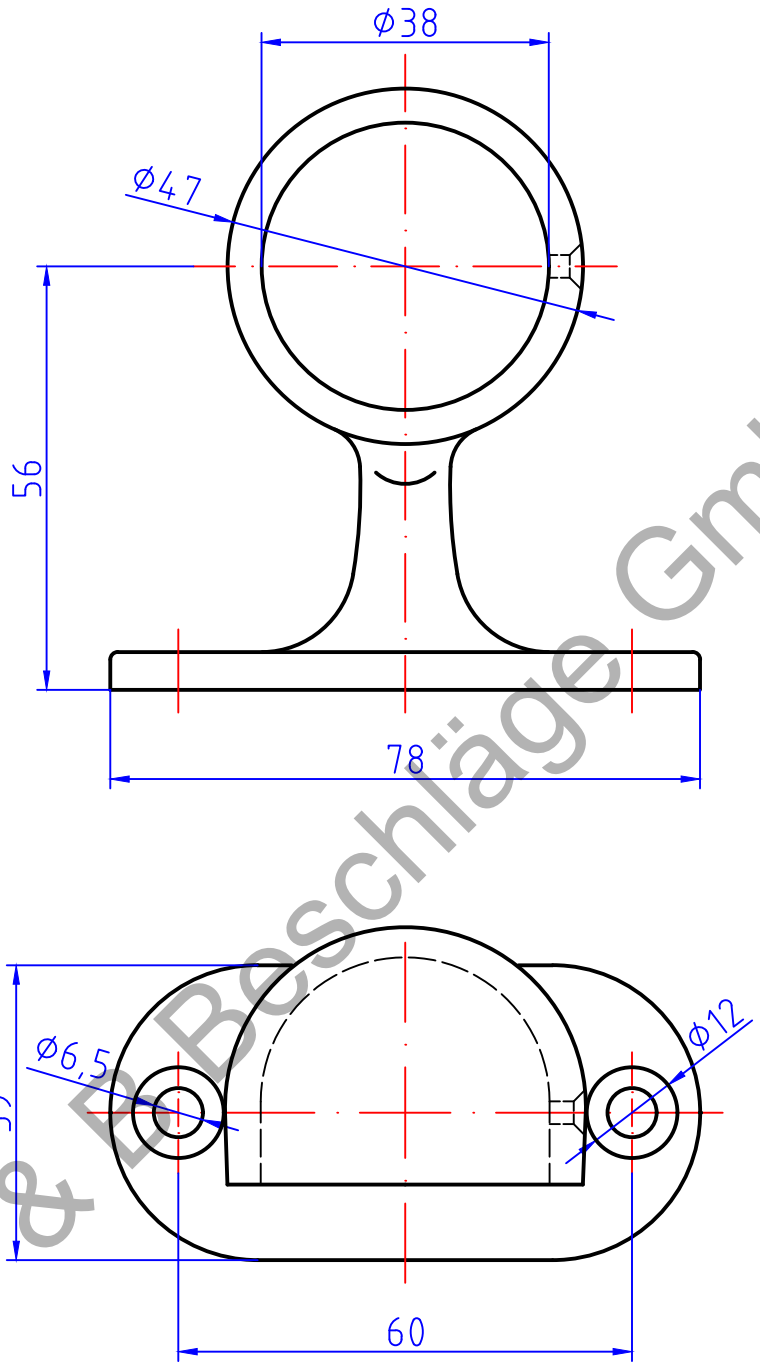

S & B Beschläge GmbH