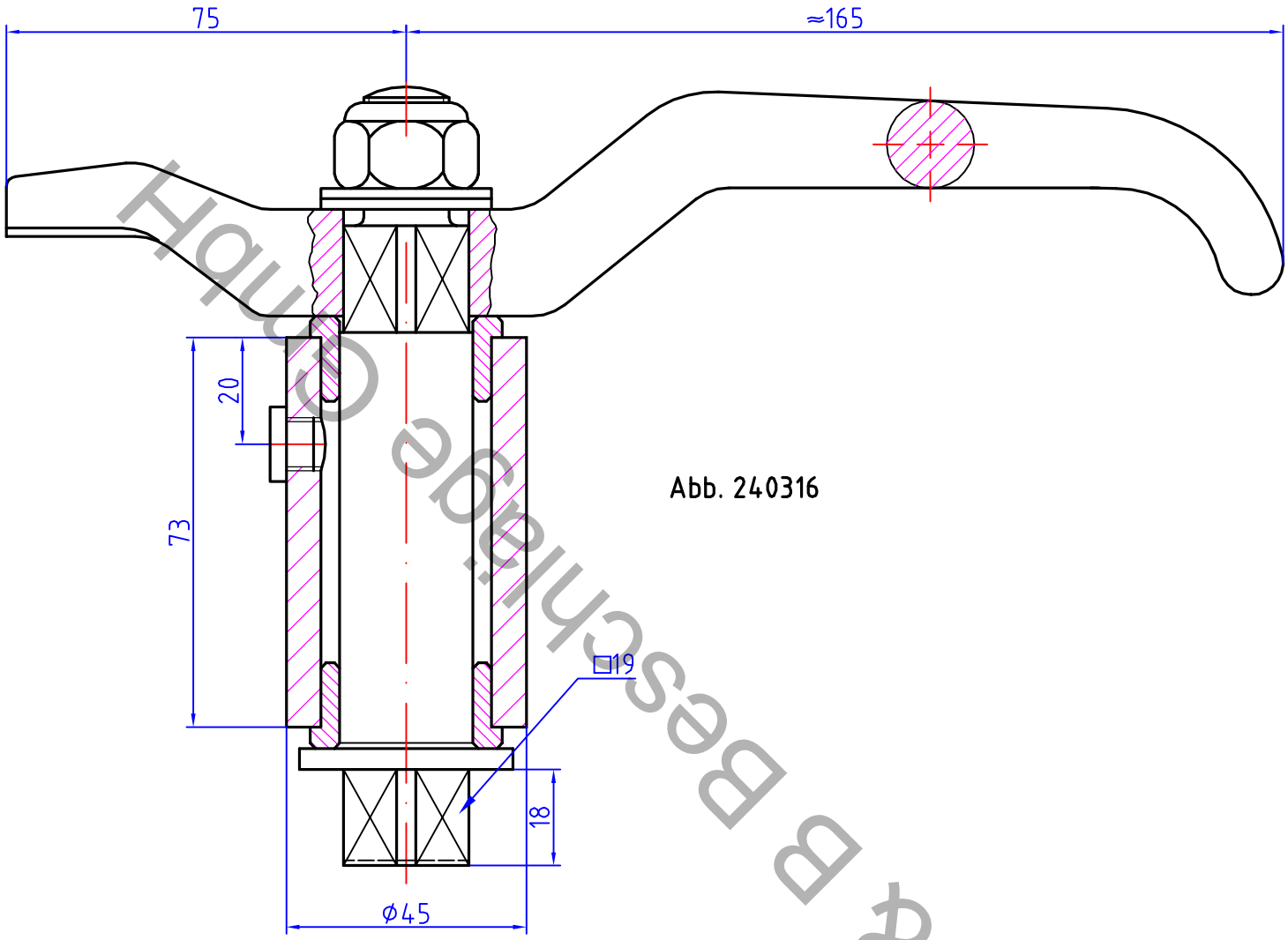

Abb. 240316

S & B Beschläge GmbH