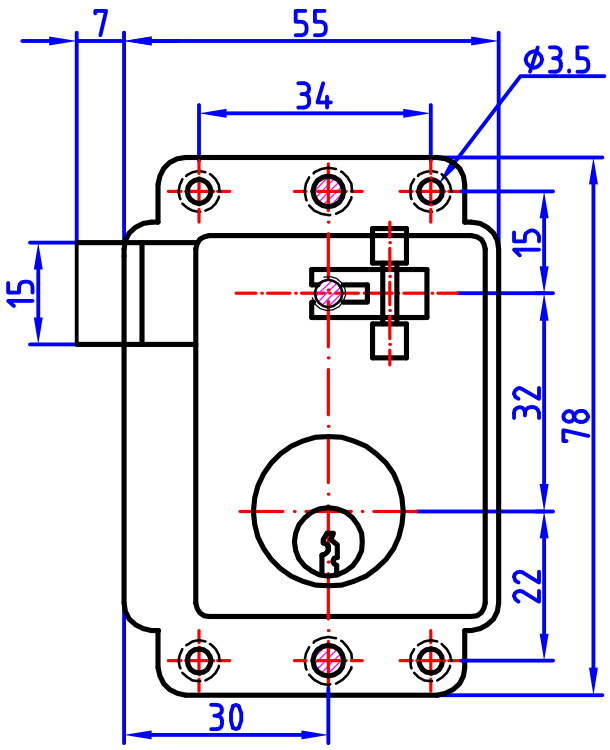

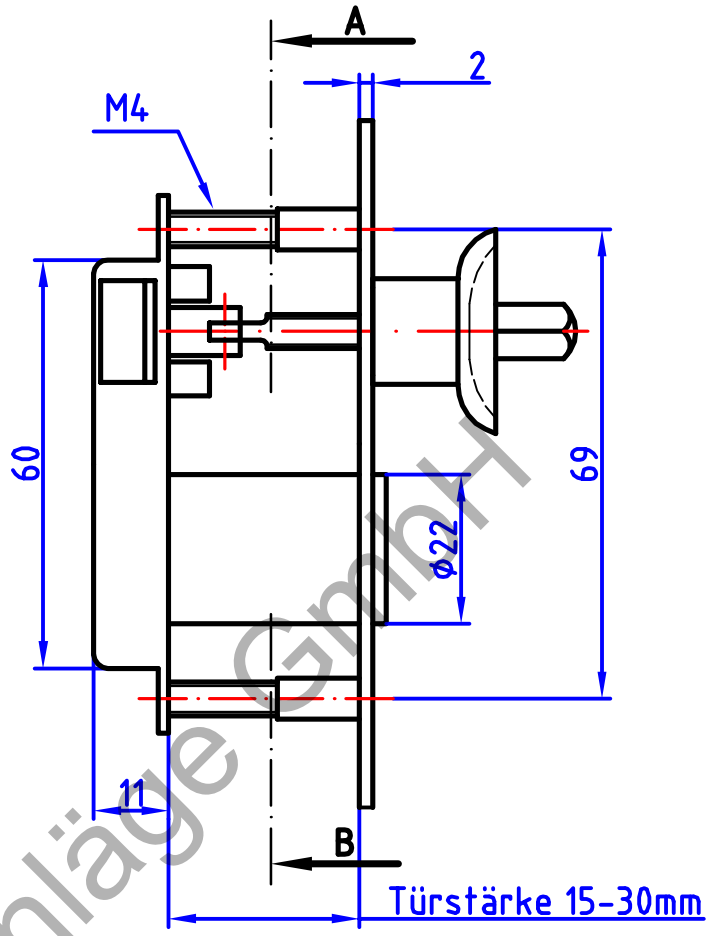

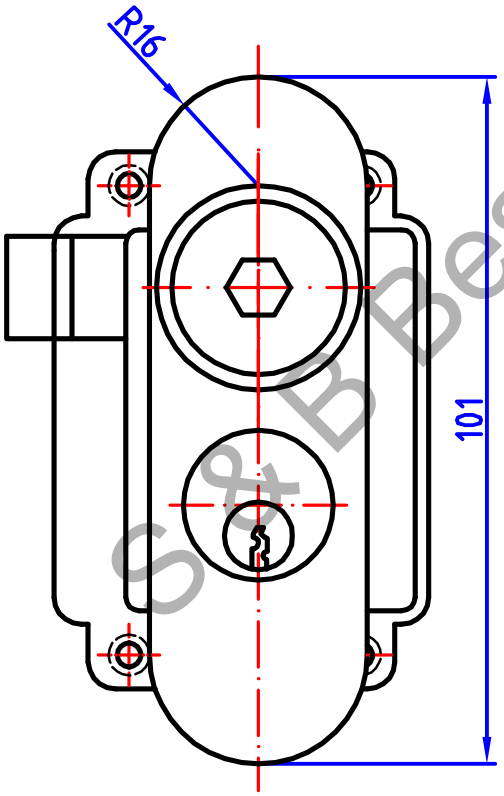

S & B Beschläge GmbH